NV-32H, Core capable: end point AV multifunzione, configurabile via software, per soluzioni UCC

L'NV-32H Core capable, insieme al Core 8 Flex e al Core Nano, sono stati sviluppati per soddisfare le esigenze e i budget di sale di piccole e medie dimensioni. Offrono tutte le funzioni che servono, per garantire al system integrator la necessaria flessibilità. La famiglia di processori Q-Sys si compone ora di 6 diversi modelli.

exhibo.it | qsc.com

Con l'arrivo dei processori NV-32H, Core 8 Flex e Core Nano la gamma Q-SYS, brand distribuito in Italia in esclusiva da Exhibo, **è in grado di poter soddisfare le esigenze di qualsiasi numero di sale**, con varie superfici, dalle PMI alle corporate di grandi dimensione, comprese le aule scolastiche.

Q-SYS NV-32H, core capable

L'NV-32H, impiegato finora solo come switcher video e come encoder/decoder, adesso aggiunge una possibilità: quella di diventare un mini Core, caratteristica molto interessante per un system integrator. In pratica, dal momento che l'NV-32H è una macchina abbastanza complessa basata su un pc interno con sistema operativo, a scapito di perdere la capacità di fare streaming video in rete, **diventa un mini Core con prestazioni pari alla metà dei nuovi piccoli Core 8 Nano e Core Flex**. Quindi una I/O di rete pari a 32x32 canali, la possibilità di attivare a pagamento licenze Dante da 8x8, 16x16 o 32x32. Inoltre, offre un ingresso e un'uscita audio stereo con jack (una specie di I/O da 2x2 già installata a bordo) e l'innegabile vantaggio di includere nella stessa macchina uno switcher scaler 3x2 seamless, completamente integrato al sistema.

L'**NV-32H è un prodotto all-in-one, con funzioni AVC adeguate a una sala riunione**: le funzioni audio sono presenti nel processo del core, quelle video sono presenti nello switcher scaler 3x2, il controllo è quello della piattaforma Q-SYS, oltre ad avere la presa bridge AV per integrare le telecamere Q-SYS.

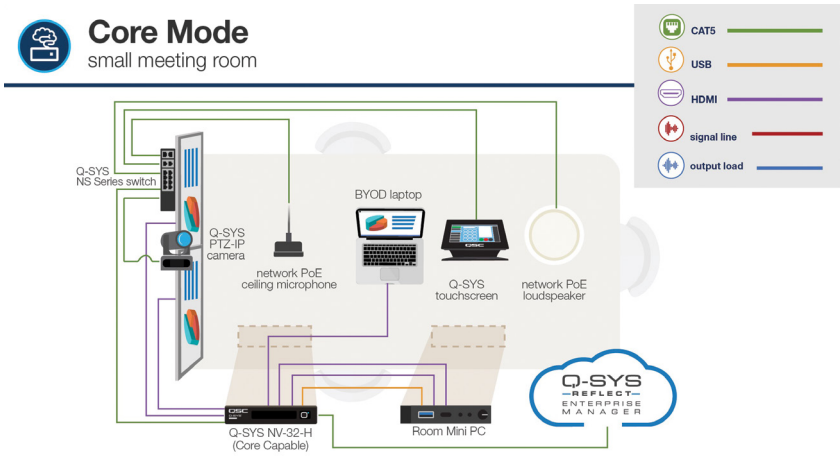

Configurazione di una sala riunione di piccole dimensioni con il Q-SYS NV-32H

Core Nano, elaborazione e controllo I/O audio a 64x64 canali

Il Core Nano e il Core 8 Flex sono stati concepiti per ridurre della metà le prestazioni del Core 110F. Ad esempio, il numero dei canali in rete passano da 128x128 a 64x64 e le sessioni VoIP di emulazione da 4 diventano a 2.

Tutto ciò incide anche sul prezzo che nella sostanza si dimezza, quindi diventa conveniente.

Il Core Nano è una macchina di rete, non ha ingressi/uscite, quindi lavora soltanto con periferiche di rete come Attero Tech o I/O 8 Flex di QSC o altre periferiche AES67 o Dante perché la licenza 8x8 è compresa.

In sostanza, è possibile utilizzare microfoni Dante, amplificatori di rete (ad esempio QSC CX) per una distribuzione audio multizona di un hotel oppure, per impianti di dimensioni inferiori, Ecler ECA120 DN, due canali da 60W, che lavora in Dante e in AES67.

Il pannello del Core Nano ospita soltanto le prese di rete e due RS 232 (mentre il Core 110f ne ha una sola) per pilotare due dispositivi seriali, spesso utili nelle sale riunione.

Core Mode
small classroom

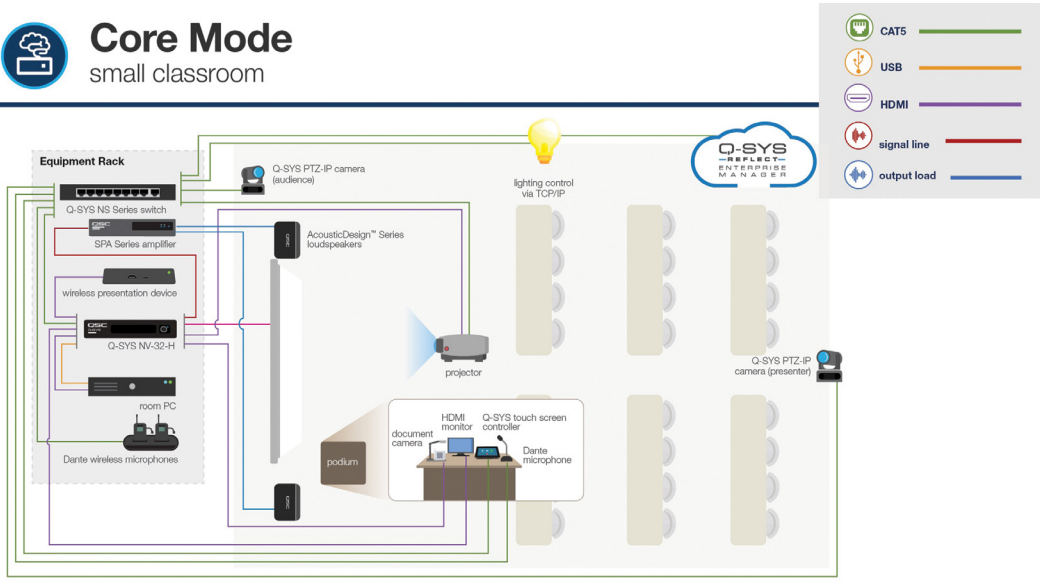

Configurazione di un'aula scolastica con il Q-SYS NV-32H

Core 8 Flex, onboard 8x8 GPIO e 8 flex I/O

Il Core Nano 8 FLex ha un costo leggermente superiore rispetto al Core Nano, in cambio aggiunge gli ingressi dell'I/O 8 Flex, quindi 8 porte flessibili, programmabili secondo le esigenze come ingressi oppure uscite. Inoltre, grazie alla presenza della GPIO è possibile gestire a livello logico oppure elettromeccanico i device presenti all'interno della sala. Il Core Nano, invece, non è dotato di queste porte. **Sia il Core Nano che il Core 8 Flex hanno la presa bridge AV per integrare le telecamere Q-SYS**, ossia la porta USB tipo B, utile per estrarre audio e video da inviare ad un soft-codec tramite pc che quindi gestisce la connettività per una conferenza AV.

Per concludere, il Core Nano e il Core 8 Flex sono due modelli Core in miniatura che permettono di contenere i costi per la creazione di una conferenze o un'aula scolastica.

Nel QR Code: ***link alla pagina Q-SYS Core***

Q-SYS: I PROCESSORI CORE	NV-32-H (Core Capable)	Core Nano	Core 8 Flex	Core 110f	Core 510i	Core 5200
AUDIO						
I/O di rete	32 x 32	64 x 64	64 x 64	64 x 64	128 x 128	256 x 256
I/O onboard	HDMI (8-ch per porta) 3.5 mm (1 x 1)	-	8 flex	8x in, 8x out, 8x flex	128 x 128 (8x I/O card slot)	-
Canali Dante	nessuno (espandibili fino a 32 x 32)	8 x 8, espandibili fino a 32 x 32)			in arrivo	
Canali audio USB	TBD	8 x 8	8 x 8	16 x 16	-	-
Canali audio rec/play	4 ch recording 16 ch playback	4 ch rec, 16 ch play (espandibile fino a 32 ch)			4 ch rec, 16 ch play (espandibile fino a 128 ch)	
COLLABORATION						
Processori AEC	8	8	8	16	64	160
Compatibilità con sistemi di conferenza universali	Sì	Sì	Sì	Sì	Sì	Sì
Istanze VoIP	1	2	2	4	64	64
Controllo nativo distribuzione video (con periferiche Serie NV)	Sì	Sì	Sì	Sì	Sì	Sì
Matrice HDMI locale	Sì	-	-	-	-	-
Bridge AV onboard (USB)	Sì	Sì	Sì	Sì	No	No
CONTROLLO						
Licenza full scripting engine	opzione	opzione	opzione	opzione	opzione	compresa
Licenza sviluppo UCI	opzione	opzione	opzione	opzione	opzione	compresa
GPIO onboard	2 in x 3 out	-	8 x 8	16 x 16	16 x 16	-
Porte RS232 onboard	1	2	2	1	1	1
ALTRO						
Massimo numero di periferiche Q-SYS	32	32	32	-	-	-
Dimensione	1/2 rack, 1RU	1/2 rack, 1RU	1/2 rack, 1RU	1RU	1RU	2RU